Nilfisk
www.nilfisk.com

128333160 b

# Compact Patio

## EN - Operating Instructions

**General information**
Prior to using the patio cleaner for the first time, be sure to read these instructions through and keep them with the patio cleaner for later reference.
Letters x refer to illustrations.

**Purpose and intended use**
The patio cleaner can be used with all Nilfisk Compact high pressure washers.

**Safety Instructions**

**WARNING**

- Use this patio cleaner only with Nilfisk consumer high pressure washers.
- Please observe the safety instructions applying to your high pressure washer.
- Do not put your hand under the cabinet when the patio cleaner is operating.

**Description of the appliance**
When unpacking the product, make sure that no parts are missing and that none of the package contents have been damaged. If you detect any transport damages please contact your dealer.

A
1. Cabinet
2. Extension tube
3. Rotor arm
4. Nozzle cleaning tool

**B Preparing the appliance**
1. Mount the extension tube (2) on the cabinet (1).
2. Mount the rotor arm (3) under the cabinet and tighten.
3. Attach the patio cleaner to the lance of your high pressure washer.
As high pressure can harm a delicate surface, it is recommended to test on a small area to see if the surface can stand the high pressure.

**C Cleaning of nozzle**
1. Remove the clip.
2. Pull out the nozzle.
3. Clean the nozzle with the nozzle cleaning tool.
4. Reinsert the nozzle.
5. Insert the clip.

## DA - Betjeningsvejledning

**Generel information**
Før terrassevaskeren tages i brug bør denne betjeningsvejledning gennemlæses. Vejledningen gemmes sammen med terrassevaskeren for senere brug.
Bogstaverne x henviser til illustrationerne.

**Formål og tilsigtet brug**
Terrassevaskeren kan anvendes sammen med alle Nilfisk Compact højtryksrensere.

**Sikkerhedsanvisninger**

**ADVARSEL**

- Terrassevaskeren må kun anvendes sammen med Nilfisk højtryksrensere til privat brug.
- Sikkerhedsanvisningerne i højtryksrenserens betjeningsvejledning skal overholdes.
- Stik ikke hånden ind under kabinettet, når terrassevaskeren arbejder.

**Beskrivelse af produktet**
Ved udpakning af produktet skal det kontrolleres, at der ikke mangler nogle dele, og at pakkens indhold er intakt. Hvis der skulle være eventuelle transportskader, kontakt forhandleren.

A
1. Kabinet
2. Forlængerrør
3. Rotorarm
4. Dyserensenål

**B Forberedelse af terrassevaskeren**
1. Monter forlængerrøret (2) på kabinettet (1).
2. Monter rotorarmen (3) under kabinettet og stram til.
3. Monter terrassevaskeren på højtryksrenserens dyserør.
Da højtryksstråler kan ødelægge skrøbelige overflader, anbefales det at forsøge på et lille område først for at se, om overfladen kan tåle det høje tryk.

**C Rengøring af dysen**
1. Fjern klipsen.
2. Træk dysen ud.
3. Rens dysen med dyserensenålen.
4. Monter dysen igen.
5. Sæt klipsen i.

## NO - Bruksanvisning

**Generell informasjon**
Før bruk av terrassevaskeren første gangen, er det viktig at du leser bruksanvisningen nøye og gjemmer den til bruk senere.
Bokstavene x henviser til illustrasjonene.

**Formål og tilsiktet bruk**
Terrassevaskeren kan brukes med alle Nilfisk Compact høytrykkvaskere.

**Sikkerhetsinstruksjoner**

**ADVARSEL**

- Terrassevaskere må kun brukes med Nilfisk høytrykkvaskere til forbrukere.
- Overhold sikkerhetsinstruksjonene som gjelder for høytrykkvaskere.
- Ikke få handen inn under kabinettet når terrassevaskeren er i gang.

**Beskrivelse av produktet**
Når du pakker opp produktet må du sikre at ingen av delene mangler og at ikke noe av pakkens innhold er skadet. Hvis du oppdager transportskader bes du ta kontakt med forhandleren.

A
1. Kabinettet
2. Forlengerrør
3. Rotorarm
4. Rengjøringsverktøy til munnstykke

**B Forberedelse av produktet**
1. Fest forlengerrøret (2) på kabinettet (1).
2. Fest rotorarmen (3) under kabinettet og stram til.
3. Fest terrassevaskeren til røret til høytrykkvaskeren.
Høyt trykk kan skade delikate overflater og det anbefales derfor å teste på et mindre område, for å se om overflaten kan tåle det høye trykket.

**C Rengjøring av munnstykket**
1. Fjern klemmen.
2. Dra ut munnstykket.
3. Rengjør munnstykket med rengjøringsverktøyet for munnstykket.
4. Sett munnstykket på igjen.
5. Sett i klemmen.

## SV – Driftanvisningar

**Allmän information**
Läs igenom detta dokument innan du använder terrassrengöraren första gången och förvara instruktionerna tillsammans med apparaten för framtida referens.
Bokstäverna x hänvisar till illustrationerna.

**Användningsändamål och föreskriven användning**
Terrassrengöraren kan användas tillsammans med alla högtryckstvättar från Nilfisk.

**Säkerhetsanvisningar**

**VARNING**

- Använd endast terrassrengöraren tillsammans med högtryckstvättar från Nilfisk-konsument.
- Följ säkerhetsanvisningarna som medföljer din högtryckstvätt.
- Stick aldrig in händerna under terrassrengörarens hölje när den är i drift.

**Beskrivning av apparaten**
När produkten packas upp ska man kontrollera att alla delar finns med och att det inte finns några skadade delar. Om du upptäcker någon transportskada ska du kontakta återförsäljaren.

A
1. Hölje
2. Förlängningsrör
3. Roterande arm
4. Rengöringsverktyg för munstycke

**B Förbereda apparaten**
1. Montera förlängningsröret (2) på höljet (1).
2. Montera rotorarmen (3) under höljet och spänn fast.
3. Montera terrassrengöraren på högtryckstvättens spolrör.
Eftersom högt tryck kan skada känsliga ytor bör man först testa på en liten yta för att kontrollera att materialet klarar trycket.

**C Rengöring av munstycke**
1. Demontera klämman.
2. Dra ut munstycket.
3. Rengör munstycket med rengöringsverktyget.
4. Sätt tillbaka munstycket.
5. Sätt tillbaka klämman.

## FI - Käyttöohjeet

**Yleistiedot**
Lue nämä ohjeet ennen terassinpuhdistuslaitteen käyttämistä ensimmäistä kertaa ja säilytä ne yhdessä terassinpuhdistuslaitteen kanssa myöhempää käyttöä varten.
Kirjaimet x viittaavat kuviin.

**Käyttötarkoitus**
Terassinpuhdistuslaitetta voidaan käyttää yhdessä kaikkien Nilfisk Compact -painepesurien kanssa.

**Turvallisuusohjeet**

**VAROITUS**

- Käytä tätä terassinpuhdistuslaitetta vain yhdessä kuluttajakäyttöön tarkoitettujen Nilfisk-painepesurien kanssa.
- Noudata aina painepesurin turvaohjeita.
- Älä työnnä kättäsi rungon alle, kun terassinpuhdistuslaite on toiminnassa.

**Laitteen kuvaus**
Kun otat laitteen pois pakkauksesta, varmista, että osia ei puutu ja että pakkauksen sisältö ei ole vaurioitunut. Jos havaitset kuljetusvaurioita, ota yhteys ostopaikkaan.

A
1. Runko
2. Jatkoputki
3. Roottorin varsi
4. Suuttimenpuhdistustyökalu

**B Laitteen valmisteleminen**
1. Kiinnitä jatkoputki (2) runkoon (1).
2. Kiinnitä roottorin varsi (3) rungon alle ja kiristä.
3. Kiinnitä terassinpuhdistuslaite painepesurin suihkusuuttimeen.
Suuri paine voi vaurioittaa herkkää pintaa, joten on suositeltavaa kokeilla pienelle alueelle, kestääkö pinta suurta painetta.

**C Suuttimen puhdistaminen**
1. Irrota kiinnike.
2. Vedä suutin ulos.
3. Puhdista suutin suuttimenpuhdistustyökalulla.
4. Aseta suutin takaisin paikalleen.
5. Kiinnitä kiinnike.

## DE - Bedienungsanleitung

**Allgemeine Informationen**
Bevor Sie den Terrassenreiniger zum ersten Mal benutzen, lesen Sie sich bitte diese Anleitung durch. Bewahren Sie sie zusammen mit dem Terrassenreiniger auf, um sie später heranziehen zu können.
Die Buchstaben x verweisen auf die Abbildungen.

**Zweck und bestimmungsgemäße Verwendung**
Der Terrassenreiniger kann zusammen mit allen Nilfisk Compact Hochdruckreinigern verwendet werden.

**Sicherheitshinweise**

**ACHTUNG**

- Dieser Terrassenreiniger darf nur mit Nilfisk Hochdruckreinigern für den Haushaltsgebrauch verwendet werden.
- Bitte beachten Sie die Sicherheitshinweise für Ihren Hochdruckreiniger.
- Nicht mit der Hand unter das Gehäuse greifen, wenn der Terrassenreiniger in Betrieb ist.

**Beschreibung des Geräts**
Prüfen Sie beim Auspacken des Produkts, ob alle Teile vorhanden sind und der Inhalt der Verpackung unbeschädigt ist. Wenn Sie Transportschäden feststellen, wenden Sie sich bitte an Ihren Händler.

A
1. Gehäuse
2. Verlängerungsrohr
3. Rotorarm
4. Düsenreinigungswerkzeug

**B Vorbereitung des Geräts**
1. Das Verlängerungsrohr (2) auf das Gehäuse (1) aufstecken.
2. Den Rotorarm (3) unten auf das Gehäuse aufstekcen und anziehen.
3. Stecken Sie den Terrassenreiniger auf die Lanze Ihres Hochdruckreinigers.
Da der Hochdruckstrahl eine empfindliche Oberfläche beschädigen kann, wird empfohlen, die Wirkung zunächst an einer kleineren Fläche zu testen, um zu sehen, dass die Oberfläche den Hochdruckstrahl verträgt.

**C Reinigung der Düse**
1. Den Clip abziehen.
2. Die Düse herausziehen.
3. Die Düse mit dem Düsenreinigungswerkzeug reinigen.
4. Die Düse wieder einsetzen.
5. Den Clip aufstecken.

## FR - Mode d'emploi

**Généralités**
Avant d'utiliser le nettoyeur de terrasse pour la première fois, il est indispensable de lire entièrement les présentes instructions et de les conserver avec le nettoyeur de terrasse pour une consultation ultérieure.
Les lettres x réfèrent à des illustrations.

**Objet et utilisation prévue**
Le nettoyeur de terrasse est compatible avec tous les nettoyeurs haute pression Nilfisk.

**Consignes de sécurité**

**AVERTISSEMENT**

- Utiliser le nettoyeur de terrasse uniquement avec les nettoyeurs à haute pression Nilfisk.
- Tenir compte des consignes de sécurité applicables au nettoyeur haute pression.
- Ne pas glisser la main sous le capot lorsque le nettoyeur de terrasse est en fonctionnement.

**Description de l'appareil**
Lors du déballage du produit, il faut s'assurer qu'aucun élément n'est manquant et que le contenu de l'emballage n'a pas subi de dommages. En cas de dommage de transport, contacter le revendeur.

A
1. Capot
2. Tube d'extension
3. Bras rotatif
4. Outil de nettoyage de la buse

**B Préparation de l'appareil**
1. Monter le tube d'extension (2) sur le capot (1).
2. Monter le bras rotatif (3) sous le capot et le serrer.
3. Fixer le nettoyeur de terrasse à la lance du nettoyeur haute pression.
Une pression élevée pouvant provoquer des dommages sur les surfaces délicates, il est conseillé d'effectuer un essai sur une petite zone afin de s'assurer que la surface résiste au nettoyage haute pression.

**C Nettoyage de la buse**
1. Retirer le clip.
2. Sortir la buse.
3. Nettoyer la buse avec l'outil de nettoyage de la buse.
4. Réinsérer la buse.
5. Insérer le clip.

## NL - Gebruiksaanwijzing

**Algemene informatie**
Voordat u de patioreiniger voor de eerste keer gebruikt, moet u deze instructies goed doorlezen en ze bij de patioreiniger bewaren voor referentie in de toekomst.
Letters x verwijzen naar illustraties.

**Functie en bedoeld gebruik**
De patioreiniger kan gebruikt worden in combinatie met alle Nilfisk Compact hogedrukreinigers.

**Veiligheidsinstructies**

**WAARSCHUWING**

- Gebruik deze patioreiniger alleen met huishoudelijke hogedrukreinigers van Nilfisk.
- Houd u aan de veiligheidsinstructies voor de hogedrukreiniger.
- Plaats uw hand niet onder de kast als de patioreiniger in gebruik is.

**Beschrijving van het apparaat**
Als u het product uitpakt, moet u opletten of er geen onderdelen ontbreken en of niets in de emballage beschadigd is. Als u transportschade ontdekt, neemt u dan contact op met uw dealer.

A
1. Kast
2. Verlengslang
3. Rotorarm
4. Reinigingsnaald voor sproeier

**B Het apparaat voorbereiden**
1. Monteer de verlengslang op de kast (1).
2. Monteer de rotorarm (3) onder de kast en draai hem vast.
3. Bevestig de patioreiniger op de buis van uw hogedrukreiniger.
Omdat hoge druk schade kan toebrengen aan fijne oppervlakken, is het aan te raden het reinigen op een klein stuk te testen om te zien of het oppervlak de hoge druk aan kan.

**C De sproeier reinigen**
1. Verwijder de klem.
2. Trek de sproeier naar buiten.
3. Reinig de sproeier met het reinigingsinstrument.
4. Plaats de sproeier terug.
5. Plaats de klem.

## IT - Istruzioni d'uso

**Informazioni generali**
Prima di avviare per la prima volta il Patio Cleaner, leggere queste istruzioni d'uso, e conservarle con il Patio Cleaner per consultazioni future.
Le lettere x si riferiscono alle illustrazioni.

**Scopo e utilizzo previsto**
Il Patio Cleaner può essere utilizzato con tutte le idropulitrici Nilfisk Compact.

**Istruzioni di sicurezza**

**ATTENZIONE**

- Utilizzare il Patio Cleaner solo con idropulitrici di consumo Nilfisk.
- Osservare le istruzioni di sicurezza dell'idropulitrice.
- Non posizionare la mano sotto la calotta mentre il Patio Cleaner è in funzione.

**Descrizione dell'apparecchio**
Durante il disimballaggio del prodotto, verificare l'eventuale mancanza di alcune parti o la presenza di danni del contenuto. Nel caso in cui si riscontrino danni dovuti al trasporto, si prega di contattare il proprio rivenditore.

A
1. Calotta
2. Tubo di estensione
3. Spazzola rotante
4. Attrezzo di pulizia ugelli

**B Preparazione dell'apparecchio**
1. Montare il tubo di prolunga (2) sulla calotta (1).
2. Montare la spazzola rotante (3) sotto la calotta e avvitare.
3. Attaccare il Patio Cleaner alla lancia dell'idropulitrice.
La pressione elevata può danneggiare le superfici delicate, per cui si raccomanda di testare l'idropulitrice su una piccola zona, per verificare che la superficie sia resistente alla pressione elevata.

**C Pulizia dell'ugello**
1. Rimuovere la clip.
2. Estrarre l'ugello.
3. Pulire l'ugello con l'utensile apposito.
4. Reinserire l'ugello.
5. Inserire la clip.

## ES - Instrucciones de funcionamiento

**Información general**
Antes de usar el limpiador de terrazas por primera vez lea detenidamente este documento y guárdelo para tenerlo a mano.
Las x hacen referencia a las ilustraciones.

**Finalidad y uso previsto**
El limpiador de terrazas se puede utilizar con todos los dispositivos de alta presión Nilfisk Compact.

**Instrucciones de seguridad**

**ADVERTENCIA**

- Utilice este limpiador de terrazas sólo con dispositivos Nilfisk de alta presión.
- Tenga en cuenta las instrucciones de seguridad aplicables a su limpiador de alta presión.
- No ponga la mano debajo del bastidor cuando el limpiador de terrazas esté en funcionamiento.

**Descripción del aparato**
Al desembalar el producto, asegúrese de que no falten piezas y que ninguno de los contenidos del paquete está dañado. Si detecta cualquier daño por el transporte, póngase en contacto con su distribuidor.

A
1. Bastidor
2. Tubo de extensión
3. Brazo del rotor
4. Herramienta de limpieza de boquillas

**B Preparación del aparato**
1. Monte el tubo de extensión (2) en el bastidor (1).
2. Monte el brazo del rotor (3) debajo del bastidor y apriételo.
3. Conecte el limpiador de terrazas a la lanza de su limpiador de alta presión.
Como la alta presión puede dañar las superficies delicadas, se recomienda hacer una prueba en una zona pequeña para ver si la superficie soporta la alta presión.

**C Limpieza de la boquilla**
1. Extraiga el clip.
2. Tire de la boquilla.
3. Limpie la boquilla con la herramienta.
4. Vuelva a colocar la boquilla.
5. Inserte el clip.

## PT - Instruções de Funcionamento

**Informação Geral**
Antes de utilizar o aparelho de limpeza de pátios pela primeira vez, não se esqueça de ler cuidadosamente estas instruções e de as manter junto do aparelho para consulta posterior.
As letras x referem-se às ilustrações.

**Finalidade**
O aparelho de limpeza de pátios pode ser utilizado com todas as máquinas de lavagem de alta pressão Compact da Nilfisk.

**Instruções de Segurança**

**AVISO**

- Utilize este aparelho de limpeza de pátios apenas com máquinas de lavagem de alta pressão de uso doméstico da Nilfisk.
- Observe as instruções de segurança aplicáveis à sua máquina de lavagem de alta pressão.
- Não coloque a mão por baixo da base quando o aparelho de limpeza de pátios estiver a funcionar.

**Descrição do aparelho**
Ao desembalar o produto, assegure-se de que não faltam peças e que nenhum dos conteúdos da embalagem foi danificado. Se detetar quaisquer danos de transporte, por favor contacte o seu vendedor.

A
1. Base
2. Tubo de extensão
3. Braço do rotor
4. Ferramenta de limpeza do bocal

**B Preparação do aparelho**
1. Monte o tubo de extensão (2) na base (1).
2. Monte o braço do rotor (3) por baixo da base e aperte.
3. Ajuste o aparelho de limpeza de pátios à lança da sua máquina de lavagem de alta pressão.
Como a pressão elevada pode danificar uma superfície delicada, recomenda-se que faça um teste numa área pequena para ver se a superfície pode suportar a pressão elevada.

**C Limpeza do bocal**
1. Retire o grampo.
2. Puxe o bocal para fora.
3. Limpe o bocal com a ferramenta de limpeza do bocal.
4. Recoloque o bocal.
5. Insira o grampo.

## EL – Οδηγίες λειτουργίας

**Γενικές πληροφορίες**
Πριν από τη χρήση του καθαριστή πατώματος για πρώτη φορά, βεβαιωθείτε ότι έχετε διαβάσει τις παρούσες οδηγίες και κρατήστε τις μαζί με τον καθαριστή πατώματος για μελλοντική αναφορά.
Τα γράμματα x αναφέρονται στις εικόνες.

**Σκοπός και ενδεδειγμένη χρήση**
Ο καθαριστής πατώματος μπορεί να χρησιμοποιηθεί με όλες τις Compact συσκευές πλύσης υψηλής πίεσης της Nilfisk.

**Οδηγίες ασφαλείας**

**ΠΡΟΕΙΔΟΠΟΙΗΣΗ**

- Χρησιμοποιήστε αυτόν τον καθαριστή πατώματος μόνο με τις συσκευές πλύσης υψηλής πίεσης καταναλωτή της Nilfisk.
- Τηρείτε τις οδηγίες ασφαλείας που ισχύουν για τη συσκευή πλύσης υψηλής πίεσης.
- Μην τοποθετείτε το χέρι σας κάτω από το κάλυμμα όταν ο καθαριστής πατώματος βρίσκεται σε λειτουργία.

**Περιγραφή της συσκευής**
Όταν αφαιρείτε τη συσκευασία του προϊόντος, βεβαιωθείτε ότι δεν λείπουν εξαρτήματα και ότι κανένα από τα περιεχόμενα της συσκευασίας δεν έχει υποστεί ζημιές. Εάν διαπιστώσετε ζημιές από τη μεταφορά, επικοινωνήστε με τον προμηθευτή σας.

A
1. Κάλυμμα
2. Σωλήνας επέκτασης
3. Βραχίονας περιστροφής
4. Εργαλείο καθαρισμού ακροφύσιου

**B Προετοιμασία της συσκευής**
1. Τοποθετήστε το σωλήνα επέκτασης (2) στο κάλυμμα (1).
2. Τοποθετήστε το βραχίονα περιστροφής (3) κάτω από το κάλυμμα και σφίξτε.
3. Συνδέστε τον καθαριστή πατώματος με το σωλήνα της συσκευής πλύσης υψηλής πίεσης.
Δεδομένου ότι η υψηλή πίεση ενδέχεται να προκαλέσει βλάβη σε ευαίσθητες επιφάνειες, συστήνεται η δοκιμή σε μικρό τμήμα επιφάνειας για να διαπιστώσετε εάν η επιφάνεια αντέχει την υψηλή πίεση.

**C Καθαρισμός ακροφύσιου**
1. Αφαιρέστε το κλιπ.
2. Τραβήξτε το ακροφύσιο προς τα έξω.
3. Καθαρίστε το ακροφύσιο με το εργαλείο καθαρισμού ακροφύσιου.
4. Επανατοποθετήστε το ακροφύσιο.
5. Τοποθετήστε το κλιπ.

## TR - Kullanma Talimatları

**Genel Bilgiler**
Veranda temizlik makinesini ilk kez kullanmadan önce bu talimatları tam olarak okuduğunuzdan emin olun ve daha sonra başvurmak üzere veranda temizlik makinesi ile birlikte saklayın.
Harfler x resimleri ifade etmektedir.

**Kullanım amacı ve alanı**
Veranda temizlik makinesi, tüm Nilfisk Compact yüksek basınçlı yıkama makineleri ile birlikte kullanılabilir.

**Güvenlik Talimatları**

**UYARI**

- Bu veranda temizlik makinesini yalnızca Nilfisk tüketici tipi yüksek basınçlı yıkama makineleri ile birlikte kullanın.
- Lütfen yüksek basınçlı yıkama makineniz için geçerli güvenlik talimatlarını uygulayın.
- Veranda temizlik makinesi çalışırken elinizi kabinin altına koymayın.

**Aracın tanımı**
Ürünün ambalajını açarken hiçbir parçanın eksik olmadığından ve paketin içeriklerinin hiçbirinin zarar görmediğinden emin olun. Eğer nakliye sırasında meydana gelmiş herhangi bir hasar tespit ederseniz lütfen bayinizle görüşün.

A
1. Kabin
2. Uzatma borusu
3. Rotor kolu
4. Ağız temizleme aleti

**B Aracın hazırlanması**
1. Uzatma borusunu (2) kabine (1) takın.
2. Rotor kolunu (3) kabinin altına takın ve sıkın.
3. Veranda temizlik makinesini, yüksek basınçlı yıkama makinenizin hortumuna takın.
Yüksek basınç hassas yüzeylere zarar verebileceğinden yüzeyin yüksek basınca dayanıp dayanamayacağını görmek için küçük bir alanda test etmeniz önerilir.

**C Ağzın temizlenmesi**
1. Klipsi çıkartın.
2. Ağzı çekip çıkartın.
3. Ağzı, ağız temizleme aletiyle temizleyin.
4. Ağızı tekrar takın.
5. Klipsi takın.

## CS - Návod k obsluze

**Obecné informace**
Před prvním použitím terasového čističe si pročtěte tento návod a nechte si jej po ruce pro pozdější použití.
Písmena x odkazují na ilustrace.

**Účel a určené použití**
Terasový čistič lze použít se všemi vysokotlakými čisticími zařízeními Nilfisk Compact.

**Bezpečnostní pokyny**

**VAROVÁNÍ!**

- Tento terasový čistič používejte pouze s vysokotlakými čisticími zařízeními Nilfisk určenými pro domácnost.
- Dodržujte bezpečnostní pokyny vydané k vašemu vysokotlakému čisticímu zařízení.
- Nevkládejte ruce pod kryt spuštěného terasového čističe.

**Popis zařízení**
Při rozbalování výrobku se ujistěte, zda nechybí žádné díly a zda není žádný obsah balení poškozen. Pokud zjistíte nějaká poškození, k nimž došlo při přepravě, kontaktujte prodejce.

A
1. Kryt
2. Prodlužovací trubice
3. Otáčivé rameno
4. Nástroj k čištění trysek

**B Příprava zařízení**
1. Na kryt (1) namontujte prodlužovací trubici (2).
2. Pod kryt upevněte otáčivé rameno (3) a dotáhněte jej.
3. Terasový čistič připojte k násadci vysokotlakého mycího zařízení.
Vysoký tlak může citlivé plochy poškodit. Doporučujeme proto provést zkoušku na menší ploše a zjistit, zda povrch vysokému tlaku odolá.

**C Čištění trysky**
1. Stáhněte sponu.
2. Vyjměte trysku.
3. Trysku vyčistěte nástrojem k čištění trysek.
4. Vložte trysku zpět.
5. Nasuňte sponu.

## HU - Használati útmutató

**Általános információk**
Kérjük, hogy a takarítógép használatba vétele előtt olvassa el ezt az útmutatót és tartsa mindig a takarítógépnél a későbbi használathoz.
Az x betűk ábrákra vonatkoznak.

**Felhasználási cél és terület**
A takarítógép Nilfisk Compact nagynyomású mosókkal együtt használható.

**Biztonsági előírások**

**VIGYÁZAT**

- Ez a takarítógép csak Nilfisk gyártmányú háztartási nagynyomású mosókkal együtt használható.
- Tartsa be a nagynyomású mosóra vonatkozó Biztonsági előírásokat.
- A takarítógép működése közben ne tegye a kezét a szekrény alá.

**A leírása**
A termék kicsomagolásakor ellenőrizze, hogy semmilyen részegység ne hiányozzon, és a csomagolás tartalmából semmi ne legyen sérült. Bármilyen szállítási sérülés esetén vegye fel a kapcsolatot a viszonteladóval.

A
1. Szekrény
2 Hosszabbító cső
3. Forgókar
4. Fúvókatisztító

**B A készülék előkészítése**
1. Szerelje fel a hosszabbító csövet (2) a szekrényre (1).
2. Szerelje fel a forgókart (3) a szekrény alá és rögzítse.
3. Csatlakoztassa össze a tisztítógépet a nagynyomású mosó szórószárával.
A magas nyomás kárt okozhat a finom felületeken, ezért először azt javasoljuk, hogy végezzen próbát egy kisebb területen, hogy a felület ellenáll-e a magas nyomásnak.

**C A fúvóka tisztítása**
1. Vegye le a rögzítőkapcsot.
2. Húzza ki a fúvókát.
3. Tisztítsa meg a fúvókát a fúvókatisztítóval.
4. Helyezze vissza a fúvókát.
5. Helyezze rá a rögzítőkapcsot.

## PL - Instrukcja obsługi

**Ogólne informacje**
Przed pierwszym użyciem myjki do tarasów należy w całości przeczytać tę instrukcję. Instrukcję należy przechowywać razem z urządzeniem, aby móc skorzystać z niej w przyszłości.
Litery x odnoszą się do ilustracji.

**Przeznaczenie**
Myjki do tarasów można używać z dowolnymi myjkami wysokociśnieniowymi Nilfisk Compact.

**Instrukcje dotyczące bezpieczeństwa**

**OSTRZEŻENIE**

- Myjki do tarasów wolno używać wyłącznie z myjkami wysokociśnieniowymi Nilfisk do użytku prywatnego.
- Należy przestrzegać instrukcji dotyczących bezpieczeństwa odnoszących się do posiadanej myjki wysokociśnieniowej.
- Nie wkładać rąk pod komorę, kiedy myjka do tarasów pracuje.

**Opis urządzenia**
Podczas rozpakowywania produktu należy się upewnić, że nie brakuje żadnych części i że zawartość opakowania nie jest uszkodzona. Wszelkie uszkodzenia powstałe w trakcie transportu należy zgłaszać dystrybutorowi.

A
1. Komora
2. Rura przedłużająca
3. Ramię obrotowe
4. Przyrząd do czyszczenia dyszy

**B Przygotowywanie urządzenia**
1. Założyć rurę przedłużającą (2) na komorę (1).
2. Zamocować ramię obrotowe (3) pod komorą i dokręcić.
3. Przymocować myjkę do tarasów do lancy myjki wysokociśnieniowej.
Wysokie ciśnienie może uszkadzać delikatne powierzchnie, dlatego zalecamy przetestowanie działania myjki na niewielkim obszarze w celu sprawdzenia, czy powierzchnię można czyścić myjką.

**C Czyszczenie dysz**
1. Wyjąć zacisk.
2. Wyciągnąć dyszę.
3. Wyczyścić dyszę przyrządem do czyszczenia dyszy.

4. Ponownie założyć dyszę.
5. Włożyć zacisk.

## HR - Upute za uporabu

**Opće informacije**
Prije prve uporabe čistača za terase, obvezno podrobno pročitajte ove upute za uporabu i čuvajte ih zajedno sa čistačem za terase radi naknadne uporabe.
Slova x odnose se na slike.

**Svrha i namjena**
Čistač za terase može se rabiti sa svim Nilfisk Compact visokotlačnim peračima.

**Sigurnosne upute**

**UPOZORENJE**

- Ovaj čistač za terase rabite isključivo s visokotlačnim peračima tvrtke Nilfisk.
- Pridržavajte se sigurnosnih uputa koje se odnose na vaš visokotlačni perač.
- Ne uvlačite ruku ispod kućišta tijekom rada čistača za terase.

**Opis uređaja**
Pri raspakiravanju proizvoda uvjerite se da ne nedostaju dijelovi i da sadržaj paketa nije oštećen. Ako primijetite bilo kakva oštećenja uslijed transporta, obratite se svom trgovcu.

A
1. Podnožje
2. Produžna cijev
3. Okretna ručka
4. Alat za čišćenje mlaznice

B **Priprema uređaja**
1. Montirajte produžnu cijev (2) na podnožje (1).
2. Montirajte okretnu ručku (3) ispod podnožja i pritegnite je.
3. Priključite čistač za terase na cijev visokotlačnog perača.
Budući da viski tlak može oštetiti osjetljive površine, preporučuje se da isprobate na malom području kako biste utvrdili može li površina izdržati visoki tlak.

C **Čišćenje mlaznice**
1. Uklonite spojnicu.
2. Izvucite mlaznicu.
3. Očistite mlaznicu alatom za čišćenje mlaznice.
4. Ponovno umetnite mlaznicu.
5. Umetnite spojnicu.

## SL - Navodila za upravljanje

**Splošne informacije**
Pred prvo uporabo čistilnika za dvorišča pozorno preberite celoten dokument in ga obdržite v bližini aparata za naknadno uporabo.
Črke x se nanašajo na ilustracije.

**Namen in predvidena uporaba**
Čistilnik za dvorišča se lahko uporablja z vsemi visokotlačnimi čistilci Nilfisk Compact.

**Varnostna navodila**

**OPOZORILO**

- Čistilnik za dvorišča uporabljajte le v povezavi z visokotlačnimi čistilniki Nilfisk.
- Prosimo upoštevajte varnostna navodila povezana z vašim visokotlačnim čistilnikom.
- Med delovanjem aparata prosimo ne postavljajte rok pod konzolo.

**Opis aparata**
Ko izdelek odstranite iz embalaže, se prepričajte, da ni manjkajočih delov in da je vsebina paketa nepoškodovana. Če opazite kakšno transportno poškodbo, prosimo stopite v stik z vašim prodajalcem.

A
1. Konzola
2. Cev
3. Rotacijska ročica
4. Pripomoček za čiščenje šobe

B **Priprava aparata**
1. Pritrdite cev (2) na konzolo (1).
2. Vpnite rotacijsko ročico (3) pod konzolo in jo pričvrstite.
3. Pripnite čistilnik za dvorišča na vaš visokotlačni čistilnik.
Visok tlak lahko poškoduje občutljive površine. Priporočamo preizkus delovanja aparata na manjši površini, da ugotovite ali čistilna površina prenese visokotlačno čiščenje.

C **Čiščenje šobe**
1. Odstranite nastavek.
2. Izvlecite šobo.
3. Očistite šobo s pripomočkom za čiščenje šobe.
4. Vstavite šobo v prvotno lego.
5. Vstavite nastavek.

## SK - Návod na obsluhu

**Všeobecné informácie**
Pred prvým použitím čistiaceho zariadenia na terasu si dôkladne prečítajte tento návod a uchovajte ho spolu s čistiacim zariadením na terasu pre prípad ďalšieho použitia.
Písmená x označujú obrázky.

**Účel použitia**
Čistiace zariadenie na terasu sa smie používať so všetkými vysokotlakovými čistiacimi zariadeniami značky Nilfisk Compact.

**Bezpečnostné pokyny**

**VAROVANIE**

- Toto čistiace zariadenie na terasu používajte iba spolu s vysokotlakovými čistiacimi zariadeniami spoločnosti Nilfisk.
- Dodržiavajte bezpečnostné pokyny týkajúce sa vysokotlakového čistiaceho zariadenia.
- Počas používania čistiaceho zariadenia na terasu nevkladajte ruky do krytu.

**Popis zariadenia**
Po vybalení výrobku skontrolujte, či nechýba nejaký diel a či nedošlo k poškodeniu obsahu jednotlivých balíkov. Ak zistíte prípadné poškodenia spôsobené prepravou, kontaktujte svojho predajcu.

A
1. Kryt
2. Predlžovacia rúrka
3. Rameno rotora
4. Nástroj na čistenie dýz

B **Príprava zariadenia**
1. Predlžovaciu rúrku (2) namontujte na kryt (1).
2. Rameno rotora (3) namontujte pod kryt a utiahnite.
3. Čistiace zariadenie na terasu pripojte k striekacej rúrke vysokotlakového čistiaceho zariadenia.
Keďže vysoký tlak môže poškodiť jemné podlahy, odporúča sa vyskúšať ho na malom priestore, aby ste zistili, či je povrch odolný voči vysokému tlaku.

C **Čistenie dýzy**
1. Odmontujte svorku.
2. Vytiahnite dýzu.
3. Dýzu očistite nástrojom na čistenie dýz.
4. Dýzu znova založte.
5. Namontujte svorku.

## LV - Norādījumi par ekspluatāciju

**Vispārēja informācija**
Pirms iekšpagalma tīrīšanas ierīces lietošanas pirmo reizi noteikti rūpīgi iepazīstieties ar šiem norādījumiem un uzglabājiet tos kopā ar iekšpagalma tīrīšanas ierīci turpmākai uzziņai.
Burti x attiecas uz attēliem.

**Mērķis un paredzētais lietojums**
Iekšpagalma tīrīšanas ierīci var lietot ar visām Nilfisk Compact augstspiediena mazgāšanas ierīcēm.

**Drošības instrukcijas**

**BRĪDINĀJUMS**

- Lietojiet šo iekšpagalma tīrīšanas ierīci tikai ar Nilfisk patērētāju augstspiediena mazgāšanas ierīcēm.
- Lūdzu, ievērojiet drošības instrukcijas attiecībā uz augstspiediena mazgāšanas ierīci.
- Iekšpagalma tīrīšanas ierīces darbības laikā neskarieties ar roku pie korpusa apakšdaļas.

**Ierīces apraksts**
Izsaiņojot produktu, pārliecinieties, vai nevienas detaļas netrūkst un vai nekas no iepakojuma satura nav bojāts. Ja konstatējat kādu transportēšanas laikā radušos bojājumu, lūdzu, sazinieties ar izplatītāju.

A
1. Korpuss
2. Pagarinājuma caurule
3. Rotora svira
4. Sprauslu tīrīšanas instruments

B **Ierīces sagatavošana**
1. Pievienojiet pagarinājuma cauruli (2) korpusam (1).
2. Uzstādiet rotora sviru (3) zem korpusa un pievelciet.
3. Piestipriniet iekšpagalma tīrīšanas ierīci pie augstspiediena mazgāšanas ierīces roktura.
Tā kā augsts spiediens var bojāt smalkas virsmas, ieteicams mazā laukumiņā pārliecināties, vai virsma spēj izturēt augstspiediena iedarbību.

C **Sprauslas tīrīšana**
1. Noņemiet stiprinājumu.
2. Izvelciet sprauslu ārā.
3. Iztīriet sprauslu ar sprauslas tīrīšanas instrumentu.
4. Ievietojiet sprauslu atpakaļ.
5. Uzlieciet stiprinājumu.

## LT - Naudojimo instrukcijos

**Bendra informacija**
Prieš naudodami verandos valiklį pirmą kartą, perskaitykite šias instrukcijas ir laikykite jas su verandos valikliu ateičiai.
Raidės x nurodo iliustracijas.

**Tikslas ir paskirtis**
Verandos valiklį galima naudoti su visomis „Nilfisk Compact" aukšto slėgio plovimo mašinomis.

**Saugos nurodymai**

**ĮSPĖJIMAS**

- Naudokite šį verandos valiklį tik su „Nilfisk" vartotojams skirtomis aukšto slėgio plovimo mašinomis.
- Laikykitės aukšto slėgio valymo prietaiso saugos instrukcijų.
- Nelaikykite rankos po korpusu, kai verandų valymo prietaisas veikia.

**Prietaiso aprašymas**
Išpakuodami produktą, įsitikinkite, kad yra visi priedai ir kad niekas iš paketo turinio nesugadinta. Jei turite abejonių, pasitarkite su savo pardavėju.

A
1. Korpusas
2. Prailginimo vamzdis
3. Rotoriaus strėlė
4. Purkštukų valymo įrankis

B **Prietaiso paruošimas**
1. Sumontuokite ant korpuso (1) prailginimo vamzdį (2).
2. Sumontuokite rotoriaus strėlę (3) po korpusu ir priveržkite.
3. Privirtinkite verandos valiklį prie aukšto slėgio plovimo mašinos antgalio.
Aukštas slėgis gali pakenkti švelniems paviršiams, todėl rekomenduojame iš pradžių ant nedidelio ploto išbandyti, ar paviršius gali atlaikyti aukštą slėgį.

C **Antgalio valymas**
1. Nuimkite ąselę.
2. Ištraukite antgalį.
3. Išvalykite antgalį purkštukų valymo įrankiu.
4. Vėl įstatykite antgalį.
5. Įdėkite ąselę.

## ET - Kasutusjuhised

**Üldine informatsioon**
Enne siseõue puhastaja esmakordset kasutamist lugege käesolevad juhised korralikult läbi ja hoidke neid koos seadmega alles edaspidiseks kasutamiseks.
Tähed x viitavad joonistele.

**Otstarve ja kasutamine**
Siseõue puhastajat võib kasutada kõikide Nilfisk Compact kõrgsurvepesuritega.

**Ohutusjuhised**

**HOIATUS**

- Kasutage siseõue puhastajat üksnes Nilfiski kõrgsurvepesuritega.
- Palun pidage oma kõrgsurvepesuri ohutusjuhistest kinni.
- Ärge asetage siseõue puhastaja töö ajal kätt korpuse alla.

**Seadme kirjeldus**
Toote pakendist välja võtmisel veenduge, et kõik tarvikud on olemas ja et pakendi sisu ei ole kahjustada saanud. Kui avastate transpordist tingitud vigastusi, võtke palun ühendust oma edasimüüjaga.

A
1. Korpus
2. Vaherõngas
3. Rootori laba
4. Otsiku puhastamise tööriist

B **Seadme ettevalmistus**
1. Paigaldage vaherõngas (2) korpusele (1).
2. Paigaldage rootori laba (3) korpuse alla ja pingutage.
3. Kinnitage siseõue puhastaja kõrgsurvepesuri varre külge.
Kõrge rõhk võib õrna pinda kahjustada, seepärast on soovituslik testida kõigepealt väiksemal pinnal, kas pind peab kõrgsurvele vastu.

C **Otsaku puhastamine**
1. Eemaldage klamber.
2. Tõmmake otsak välja.
3. Puhastage otsak puhastamise tööriistaga.
4. Paigaldage otsak tagasi.
5. Paigaldage klamber.

## RU - Руководство по эксплуатации

**Общая информация**
Перед использованием устройства для очистки террасы в первый раз требуется прочитать это руководство и сохранить его на будущее.
Буквой x указаны ссылки на иллюстрации.

**Назначение и область применения**
Устройство для очистки террасы может использоваться со всеми моечными машинами высокого давления Nilfisk Compact.

**Инструкции по безопасности**

**ВНИМАНИЕ**

- Данное устройство для очистки террасы разрешается использовать только с бытовыми моечными машинами высокого давления марки Nilfisk.
- При работе с моечной машиной высокого давления требуется соблюдать указания по технике безопасности.
- Нельзя подставлять руки под корпус во время использования устройства.

**Описание устройства**
Извлекая устройство из упаковки, следует проверить наличие всех аксессуаров и целое состояние компонентов. При обнаружении повреждений, произошедших во время перевозки, следует связаться с продавцом.

A
1. Корпус
2. Удлинительная трубка
3. Поворотный рычаг
4. Приспособление для очистки сопла

B **Подготовка устройства**
1. Установить на корпус (1) удлинительную трубку (2).
2. Установить и затянуть под корпусом поворотный рычаг (3).
3. Подключить устройство для очистки террасы к штанге моечной машины высокого давления.
Поскольку высокий напор может повредить чувствительную поверхность, рекомендуется сначала испытать устройство на небольшом участке.

C **Очистка сопла**
1. Снять фиксатор.
2. Извлечь сопло.
3. Очистить сопло с помощью соответствующего приспособления.
4. Вставить сопло.
5. Установить фиксатор.

## RO – Instrucțiuni de utilizare

**Informații generale**
Înainte de utilizarea pentru prima dată a aparatului de curățare pentru terase, asigurați-vă că citiți aceste instrucțiuni complet și păstrați-le împreună cu aparatul de curățare pentru terase, pentru consultarea ulterioară.
Literele x se referă la ilustrații.

Scop și destinație
Aparatul de curățare pentru terase poate fi folosit cu toate aparatele compacte de curățare cu înaltă presiune Nilfisk.

**Instrucțiuni de securitate**

**AVERTISMENT**

- Utilizați aparatul de curățare pentru terase doar cu aparatele de curățare cu înaltă presiune Nilfisk de uz casnic.
- Vă rugăm să respectați instrucțiunile de securitate care se aplică aparatului dumneavoastră de curățare cu înaltă presiune.
- Nu puneți mâna sub casetă când aparatul de curățare pentru terase este în funcțiune.

**Descrierea aparatului**
Când despachetați produsul, asigurați-vă că nu lipsește nicio piesă și că nimic din ce conține ambalajul nu a fost deteriorat. Dacă găsiți orice deteriorări datorate transportului, vă rugăm să contactați distribuitorul dumneavoastră.

A
1. Casetă
2. Tub prelungitor
3. Braț rotor
4. Instrument pentru curățat duza

B **Pregătirea aparatului**
1. Montați tubul prelungitor (2) pe caseta (1).
2. Montați brațul rotor (3) sub casetă și strângeți.
3. Atașați aparatul de curățare pentru terase la tija aparatului dumneavoastră de curățare cu înaltă presiune.
Deoarece presiunea înaltă poate deteriora o suprafață delicată, se recomandă să faceți un test pe o suprafață mică, pentru a vedea dacă suprafața poate rezista la presiunea înaltă.

C **Curățarea duzei**
1. Scoateți clema.
2. Scoateți duza.
3. Curățați duza cu instrumentul pentru curățat duza.
4. Introduceți duza la loc.
5. Introduceți clema.

## BG – Инструкции за работа

**Обща информация**
Преди да пристъпите към първа употреба на уреда за почистване на вътрешни дворове, прочетете тези инструкции и ги запазете с уреда за справки по-късно.
Буквите x се отнасят до илюстрациите.

**Цел и предназначение**
Уредът за почистване на вътрешни дворове може да се използва с всички водоструйки Nilfisk Compact.

**Инструкции за безопасност**

**ПРЕДУПРЕЖДЕНИЕ**

- Използвайте този уред за почистване на вътрешни дворове само с потребителски водоструйки Nilfisk.
- Моля, спазвайте инструкциите за безопасност, отнасящи се за вашата водоструйка.
- Не слагайте ръка под корпуса, когато уреда за почистване на вътрешни дворове работи.

**Описание на уреда**
Когато разопаковате продукта се уверете, че няма липсващи части и че съдържанието в опаковката не е повредено. Ако установите транспортни дефекти, се свържете с вашия търговец.

A
1. Корпус
2. Удължителна тръба
3. Рамо на ротора
4. Уред за почистване на дюзата

B **Подготовка на уреда**
1. Монтирайте удължителната тръба (2) към корпуса (1).
2. Монтирайте рамото на ротора (3) под корпуса и затегнете.
3. Свържете уреда за почистване на вътрешни дворове към ланцета на водоструйката.
Тъй като високото налягане може да повреди деликатните повърхности, се препоръчва да изпробвате върху малка площ, за да видите дали повърхността може да издържи високото налягане.

C **Почистване на дюзата**
1. Отстранете щипката.
2. Издърпайте дюзата.
3. Почистете дюзата с инструмента за почистване на дюзи.
4. Поставете отново дюзата.
5. Поставете щипката.

## JA - 操作指示

**全般情報**
最初にパティオクリーナーを使用する前に、この指示書を確実にお読みになり、今後の参照のために常にパティオクリーナーと一緒に置いておいてください。

文書 x 絵を参照して下さい。

**使用目的**
パティオクリーナは全てのＮｉｌｆｉｓｋコンパクト高圧洗浄機と一緒にご使用可能です。

**安全性指示**

**警告**

- このパティオクリーナーはＮｉｌｆｉｓｋの消費者用高圧洗浄機とのみご使用ください。
- 安全指示をご理解の上、お使いの高圧洗浄機に適応して下さい。
- パティオクリーナーを操作中にキャビネットの下に手を置かないで下さい。

**器具の説明**
製品をアンパックする際、部品が不足していない事及びパッケージの内容物が破損していないかを確認して下さい。移動による破損を見つけた場合には、即座にディーラにご連絡ください。

A
1. キャビネット
2. 延長チューブ
3. ローターアーム
4. ノズル洗浄ツール

B **器具の準備**
1. キャビネット（1）上に延長チューブ（2）を取り付ける
2. ローターアーム（3）をキャビネットの下に取り付けてしっかりと締める。
3. パティオクリーナーをお使いの高圧洗浄機のランスに取り付ける。
高圧が繊細な表面を痛めるので、小さい部分をテストして高圧に表面が耐えられるかを試して下さい。

C **ノズルの洗浄**
1. クリップの取り外し
2. ノズルを引っ張って取り外す
3. ノズルをノズル洗浄ツールで洗浄する
4. ノズルを再度取付ける
5. クリップを取り付ける

## AR للغة العربية - تعليمات التشغيل

**معلومات عامة**
قبل استخدام منظّفة الأفنية لأول مرة، احرص على قراءة هذه التعليمات بالكامل والاحتفاظ بها مع الجهاز للرجوع إليها لاحقاً.
تشير الحروف x إلى الرسوم التوضيحية.

**الغرض والاستخدام المقرر**
يمكن استخدام منظّفة الأفنية مع جميع غسالات نيلفسك كومباكت عالية الضغط.

**تعليمات السلامة**

**تحذير**

لا تستخدم منظّفة الأفنية إلا مع غسالات نيلفسك الاستهلاكية عالية الضغط.

يرجاء مراعاة تعليمات السلامة التي تنطبق على غسالتك عالية الضغط.

لا تضع يدك تحت الحجيرة أثناء تشغيل منظّفة الأفنية.

**وصف الجهاز**
عند إخراج الجهاز من عبوته، تأكد من عدم فقدان أية أجزاء وعدم تعرض أي من محتويات العبوة للتلف. إذا اكتشفت أي أضرار ناتجة عن النقل، برجاء الاتصال بالموزع الذي تتعامل معه.

A
1 الحجيرة
2 أنبوب الامتداد
3 الذراع الدوار
4 أداة تنظيف الفوهة

B **إعداد الجهاز**
1 قم بتركيب أنبوب الامتداد (2) في الحجيرة (1).
2 قم بتركيب الذراع الدوار (3) تحت الحجيرة وأحكم تثبيته.
3 قم بتوصيل منظّفة الأفنية بأنبوب الرش الخاص بغسالتك عالية الضغط.
نظراً لأن الضغط العالي يمكنه إلحاق أضرار بالأسطح الحساسة، يوصى بتجربة استخدامه في منطقة صغيرة لمعرفة ما إن كان السطح يستطيع تحمل الضغط العالي أم لا.
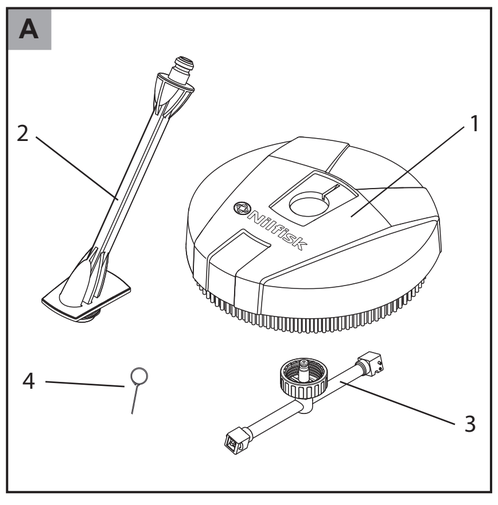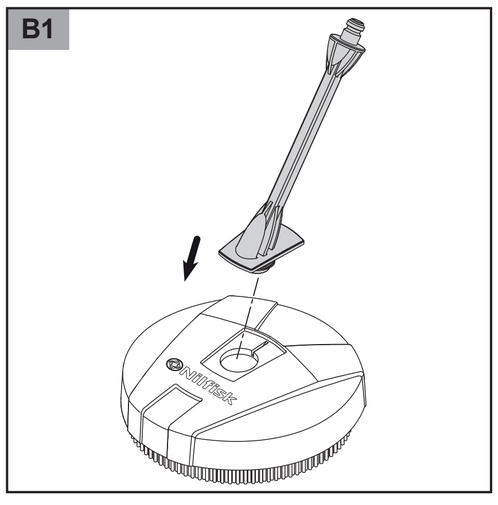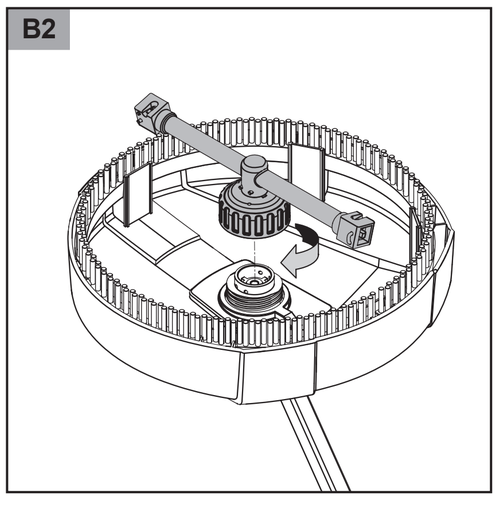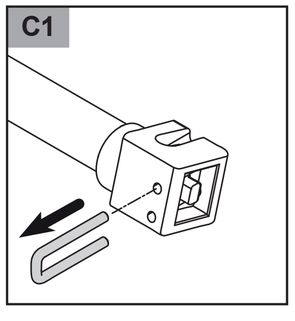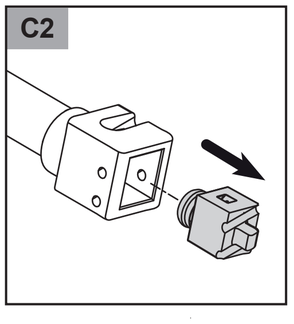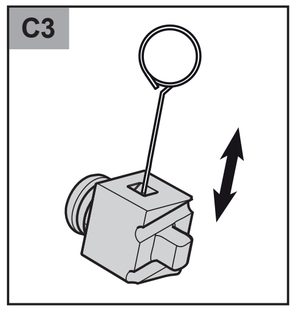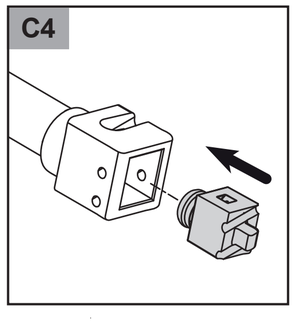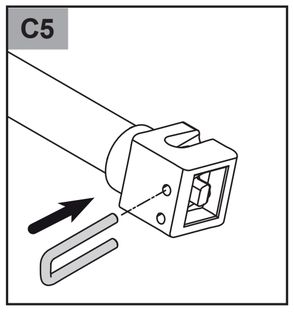
C **ج تنظيف الفوهة**
1 انزع المشبك.
2 أخرج الفوهة.
3 نظّف الفوهة باستخدام أداة تنظيف الفوهة.
4 أعد إدخال الفوهة.
5 أدخل المشبك.